Условные обозначения

	Трубопровод, не входящий в проект
	Проектируемый трубопровод
	Монтажный сварной шов
	Позиция детали
	Позиция опоры
	Граница проекта

1 – 1

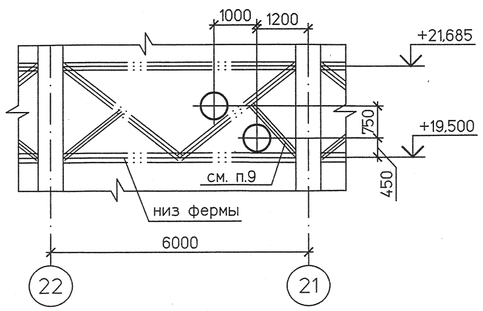

ПЛАН

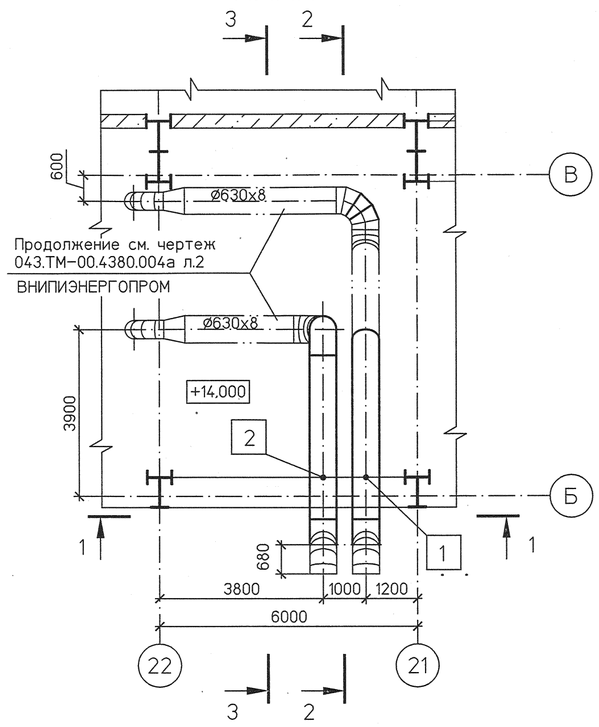

2 – 2

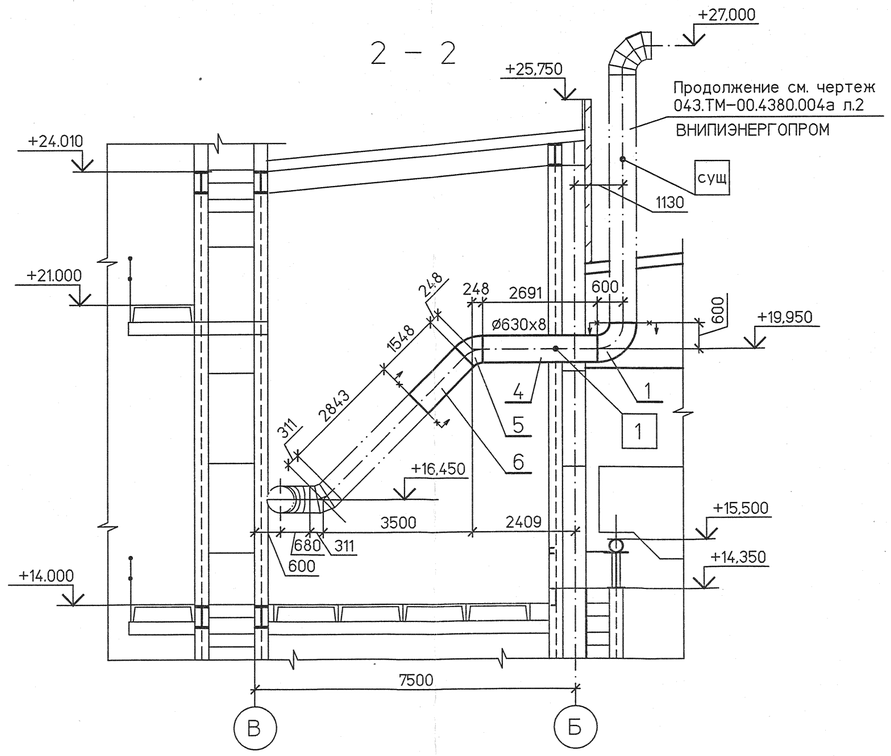

3 – 3

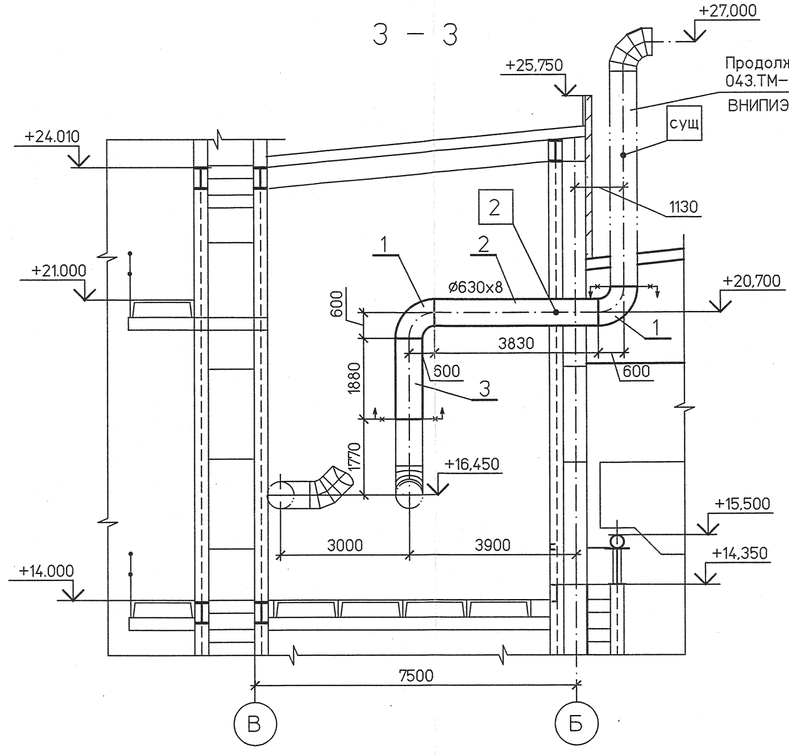

Спецификация деталей

Поз	Обозначение	Наименование	Кол.	Материал	Масса, кг ед.	Масса, кг общ.	Примечание
1	ОСТ 34 10.699–97	Отвод П90°–630х10	3	09Г2С ТУ 14–3–1128–2000	195,5	586,5	
2	ГОСТ 20295–85	Труба тип 3–Т 630х8–к52 L=3830	1	17Г1С ГОСТ 20295–85	477,1	477,1	
3	ГОСТ 20295–85	Труба тип 3–Т 630х8–к52 L=1880	1	17Г1С ГОСТ 20295–85	234,2	234,2	
4	ГОСТ 20295–85	Труба тип 3–Т 630х8–к52 L=2691	1	17Г1С ГОСТ 20295–85	335,2	335,2	
5	ОСТ 34 10.699–97	Отвод П45°–630х10	1	09Г2С ТУ 14–3–1128–2000	97,8	97,8	
6	ГОСТ 20295–85	Труба тип 3–Т 630х8–к52 L=1548	1	17Г1С ГОСТ 20295–85	192,8	192,8	
7	ГОСТ 20295–85	Труба тип 3–Т 630х8–к52 L=1000	1	17Г1С ГОСТ 20295–85	124,6	124,6	См. п.8
	ГОСТ 9467–75	Наплавленный металл		Э50А		7,6	

ИТОГО: 2055,8 кг

Перечень опор

Поз	Обозначение	Наименование	Диам. тр–да, мм.	Нагрузка, кгс на опору	Нагрузка, кгс на пруж.	Отметка крепления, м	Макс. перемещения, мм верт.	Макс. перемещения, мм гориз.	Масса опоры, кг
1	87 ОСТ 34–10–616–93	Опора скользящая	630	900	–	+19,535	–	6	26,5
2	87 ОСТ 34–10–616–93	Опора скользящая	630	900	–	+20,285	–	4	26,5

ИТОГО: 53 кг

1 Среда: пар
2 Рабочие параметры: Рр –, tр=250°
3 Общие указания см. л.1
4 Сварные стыковые соединения по ОСТ 34 10.748–97, тип шва С02.
5 Срок службы трубопровода 30 лет
6 Окраску трубопровода выполнить в соответствии с ГОСТ 14202–69.
7 Привязки и отметки трубопровода уточняются на монтаже.
8 Деталь поз. 7 дана для подгонки на монтаже.
9 Перенос вертикальных связей выполнить по чертежам марки SC

Изм.	Кол.уч.	Лист	№док.	Подп.	Дата	1350.12.38А–30UHJ–1630–TD		
						Объекты III очереди строительства ЗАО СГК (ТЭЦ)		
Н. контр.		Михеев			16.01.14	Трубопроводы машзала ББД в осях 16–28, рядах А–В и внутристанционные трубопроводы.	Стадия: Р	Лист: 2 / Листов:
ГИП		Трапезников			16.01.14			
Нач. отд.		Волков			16.01.14	Вынос выхлопных трубопроводов РОУ 10/0,8–1,3 110 т/ч из зоны действия мостового крана машзала. Монтажный чертеж.	ОТКРЫТОЕ АКЦИОНЕРНОЕ ОБЩЕСТВО ИНСТИТУТ ТЕПЛОЭЛЕКТРОПРОЕКТ НИЖНИЙ НОВГОРОД	
Проверил		Шкитилева			16.01.14			
Разработал		Задорожняя			16.01.14			

Инв. N подл. 83616 | Подпись и дата | Взам. инв. N

Файл

Формат А2